Aqara Heizkörperthermostat E1

Temperatur einstellen

1 Heizkörperthermostat E1 am Heizkörper montiert.

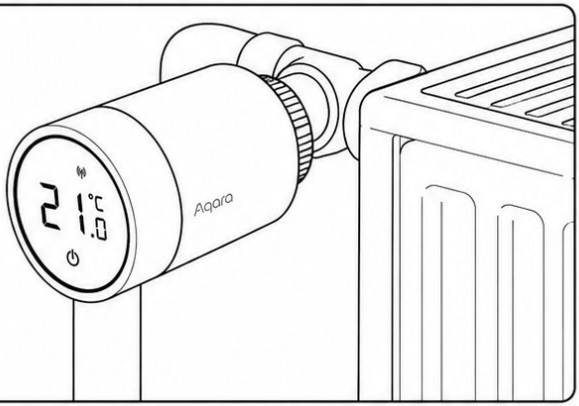

2 Drehen, um die Zieltemperatur zu ändern.

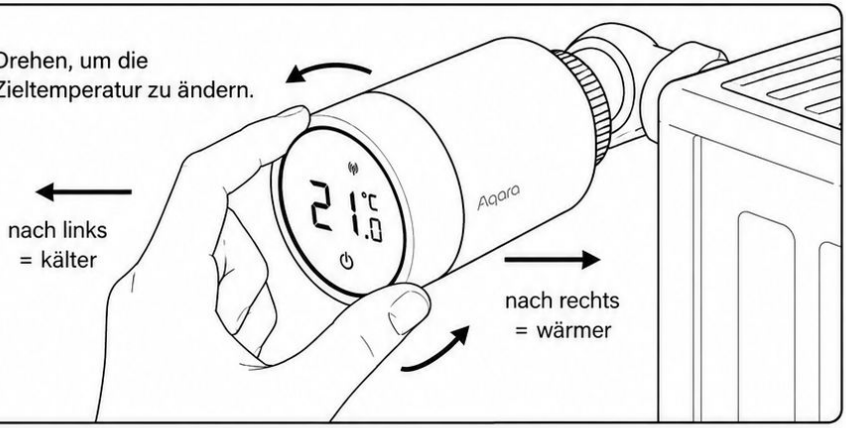

3 Drehen, bis die gewünschte Temperatur angezeigt wird.



ⓘ Die eingestellte Zieltemperatur wird auf dem Display angezeigt.

Tipp: Die Temperatur kann auch in der Aqara Home App eingestellt werden.

Better Thermostat in Home Assistant – einfach erklärt

So macht Better Thermostat deine Heizung intelligenter

1. Eingänge / Sensoren

Raumtemperatur-Sensor



misst die echte Temperatur im Raum

Heizkörperthermostat / TRV



⚠ Anzeige am TRV = **nicht die echte Raumtemperatur**

Der TRV sitzt direkt am Heizkörper und misst oft zu warm.

Fensterkontakt (optional)



pausiert Heizen bei offenem Fenster

Außentemperatur / Wetter (optional)



hilft bei sinnvoller Regelung

2. Better Thermostat = die smarte Logik

Better Thermostat

- nutzt den externen Raumtemperatur-Sensor statt nur den TRV-Fühler
- gleicht ungenaue TRV-Messungen aus (Kalibrierung)
- entscheidet intelligenter, wann stärker oder schwächer geheizt wird
- kann mehrere Informationen gleichzeitig auswerten

Better Thermostat sitzt zwischen Sensoren und Heizung.

3. Wie regelt es?

Kalibrierung	Fenster offen	Algorithmen	Toleranz / Schutz
Offset- oder Zieltemperatur-basiert	Heizung pausiert oder geht aus	z. B. Normal, Aggressive, AI Time Based, MPC	weniger Takten, Schutz vor Überheizen

4. Was sendet Better Thermostat an den Heizkörper?

Better Thermostat

- Solltemperatur anpassen
- Ventil mehr / weniger öffnen
- Heizen pausieren bei offenem Fenster oder warmer Außentemperatur

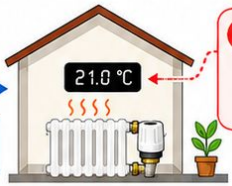

! Die angezeigte Temperatur am TRV ist meist nicht die Raumtemperatur.

5. Ergebnis

genauere Raumtemperatur	mehr Komfort	weniger Überheizen	Energie sparen

Kurz gesagt

- Die am TRV angezeigte Temperatur ist oft nicht die echte Raumtemperatur.
- Better Thermostat nutzt deshalb einen besseren Raumwert und regelt intelligenter.
- So arbeitet die Heizung genauer als mit einem einfachen Thermostat allein.

Das Heizungsthermostat kann von Ihnen individuell eingestellt werden.

Unser Heizungsthermostat ist ein modernes, intelligentes Thermostat, das eine besonders genaue Temperatureinstellung ermöglicht.

Die Temperatur wird nicht nur in ganzen Grad-Schritten geregelt, sondern kann in feinen 0,5-Grad-Schritten angepasst werden.

Dadurch lässt sich die gewünschte Raumtemperatur komfortabler und präziser einstellen.

Bitte achten Sie darauf, die Einstellung sorgfältig vorzunehmen. Bei einer falschen oder ungünstigen Einstellung kann es vorkommen, dass die Heizung Geräusche macht oder ungewöhnlich arbeitet.